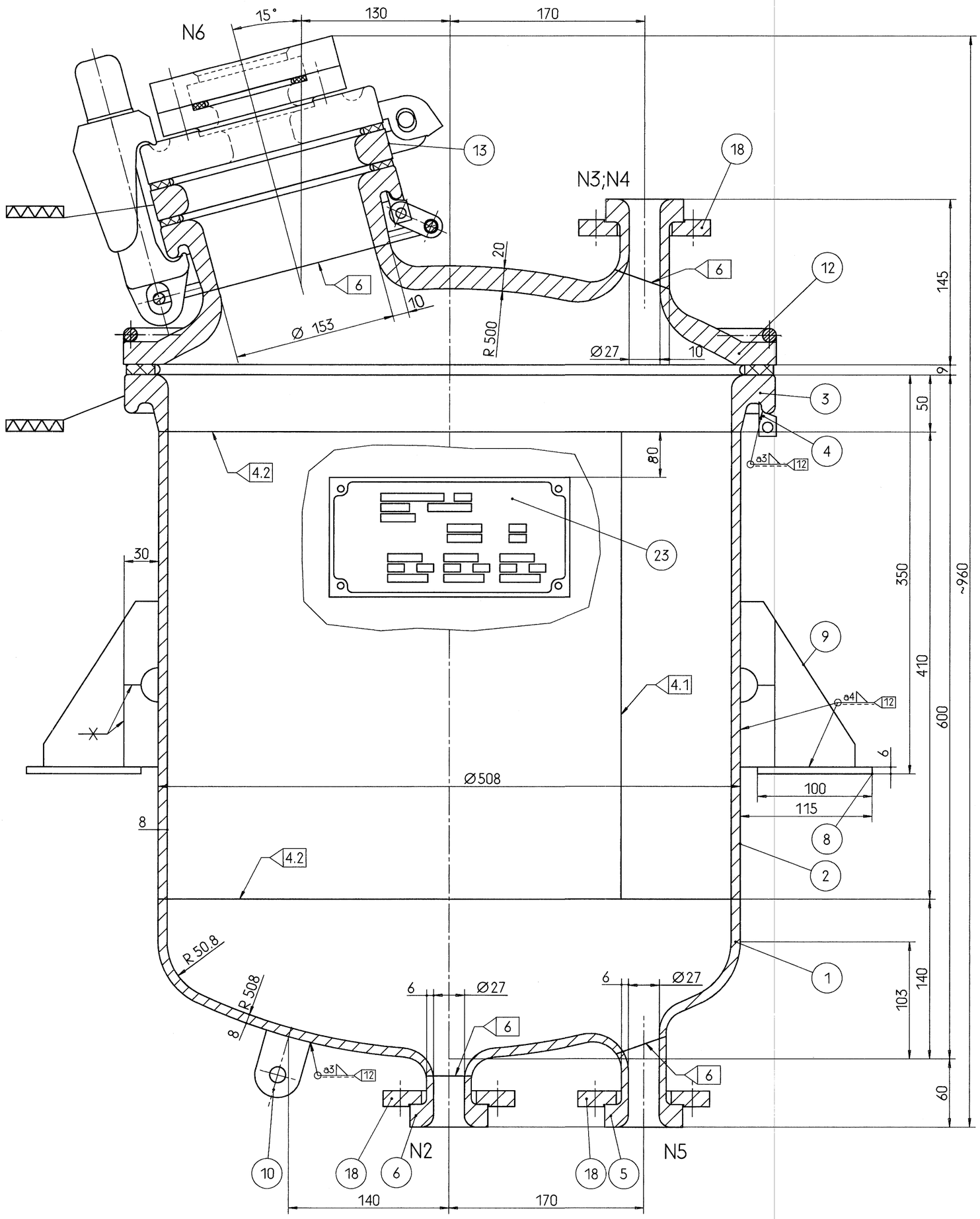

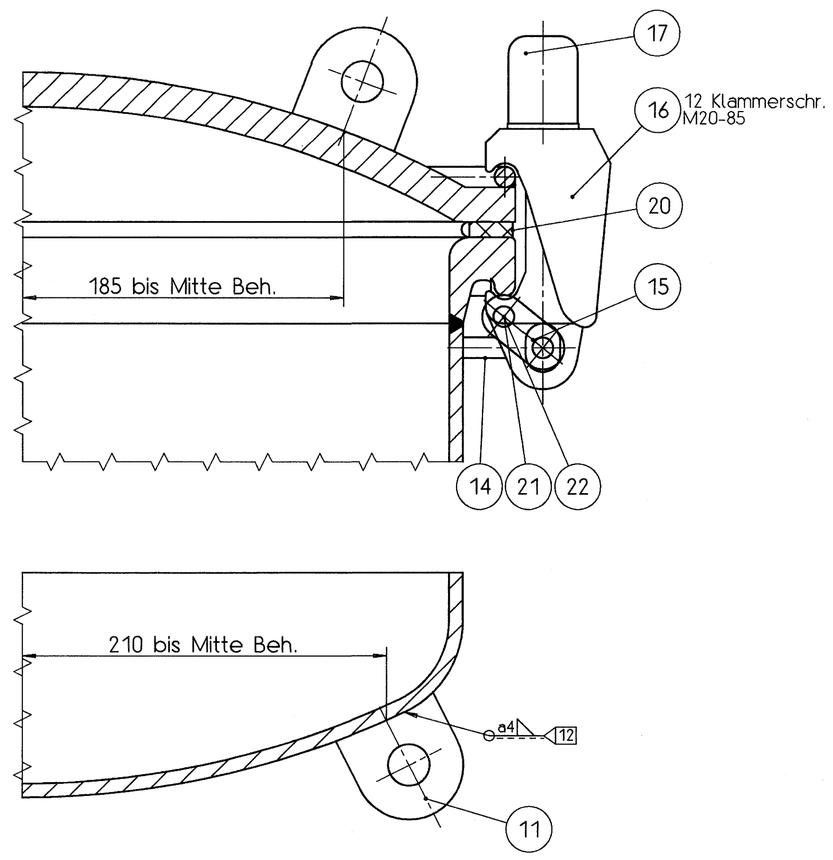

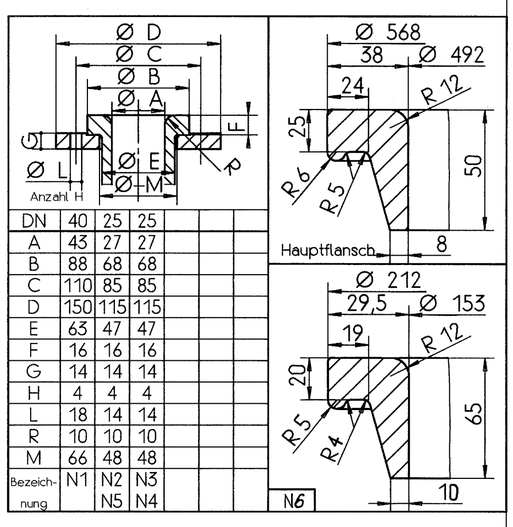

DN	40	25	25			
A	43	27	27			
B	88	68	68			
C	110	85	85			
D	150	115	115			
E	63	47	47			
F	16	16	16			
G	14	14	14			
H	4	4	4			
L	18	14	14			
R	10	10	10			
M	66	48	48			
Bezeichnung	N1	N2 N5	N3 N4			

Stutzentabelle

Bez.	Anz.	Benennung	DN	PN [bar]	Bemerkung
N1	1	Zulauf	40	16	m.Losfl.
N2	1	Ablauf	25	16	m.Losfl.
N3	1	Entlüftung	25	16	m.Losfl.
N4	1	Standanzeige	25	16	m.Losfl.
N5	1	Standanzeige	25	16	m.Losfl.
N6	1	Handloch	150	6	m.Schutzrg.

ISO Methode "E"

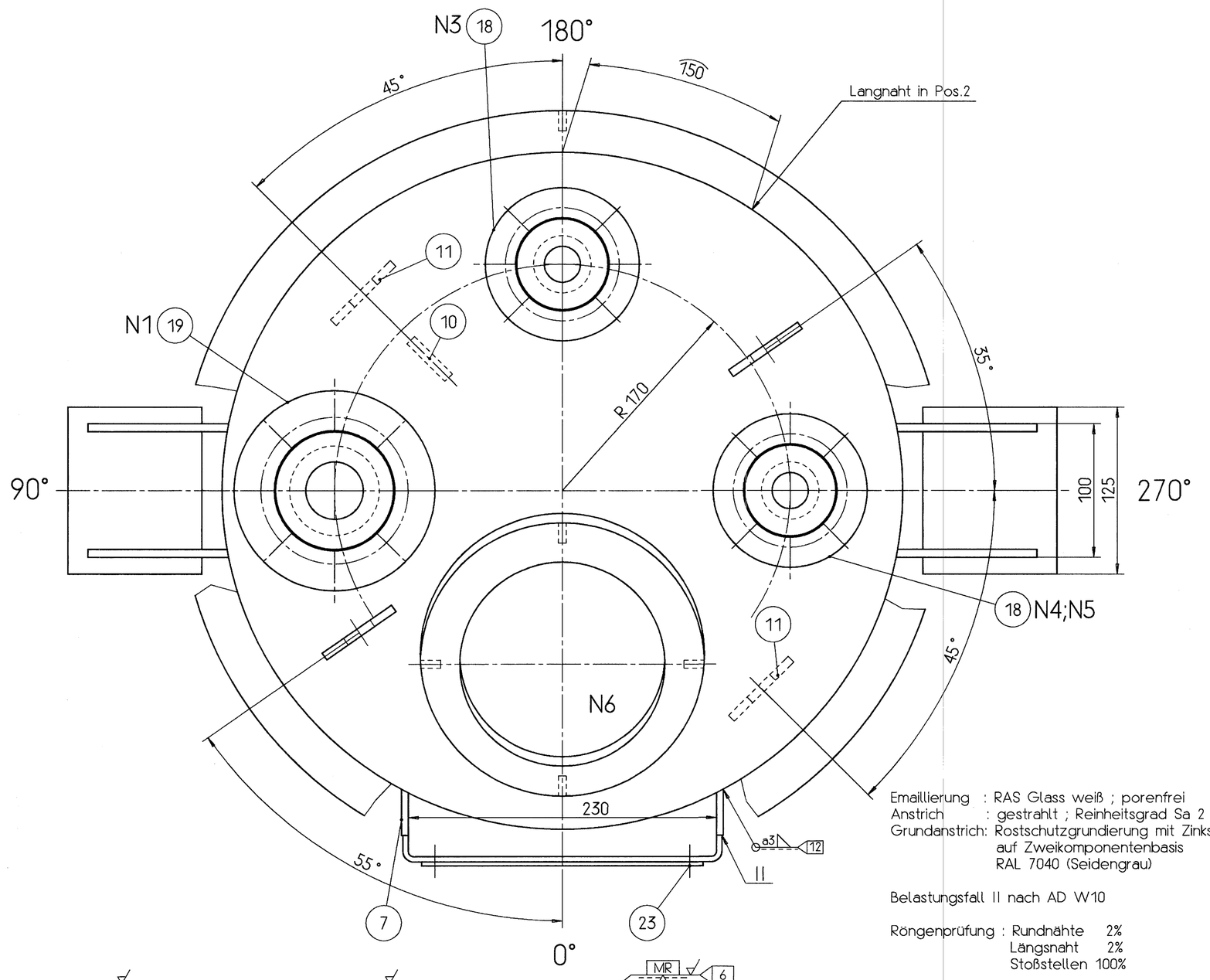

Schweißverfahren und -werkstoffe

Nr.	Werkstoff	Schweiß-verfahren	Zusatzwerkstoff	Hersteller	Herst.-Bez.	Werkst.-Nr.
4.1	WStE285	E/MAG	E5143AR7 SG3	Mess.-Linc. Hoesch	Gricon 31 T. SG3/Weko 4	1.5130
4.2	WStE285	E/MAG	E5143AR7 SG3	Mess.-Linc. Hoesch	Gricon 31 T. SG3/Weko 4	1.5130
-						
-						
-						
6	WStE285	E/MAG/WIG	E5143AR7 SG3 WSG2	Mess.-Linc. Hoesch Thyssen	Gricon 31 T. SG3/Weko 4 Union I52	1.5130
12	WStE285/RSt37	E/MAG	E5143AR7 SG3	Mess.-Linc. Hoesch	Gricon 31 T. SG3/Weko 4	1.5130

Raum	Gruppe nach Druckbeh.-verordnung	Vorprüfung durch	Bau- und Erstdruck-prüfung durch	Inhalt [dm³]	Berech-nungs-temperatur [°C]	Berech-nungsdruck [bar]	Betriebs-überdruck [bar]	Prüfdruck [bar] * roh Wasser	Prüfdruck [bar] * emaill. Wasser
Behälter	III	TÜV	TÜV	110	-25/150	6/-1	6/-1	7,8	6,6
Mantel	-	-	-	-	-	-	-	-	-

Schweißtechnische Angaben:

Ausnutzungsgrad der zul.Berechnungsspannung		85%
Bewertungsgruppe nach DIN EN 25817		B
Wärme-behand-lung	vor d. Schw.:	bei °C
	nach d. Schw.:	durch Emaillieren

Emailtechnische Angaben:

Benennung	Einsatzmasse [kg]	Emailfläche [m²]
Behälter	-	-
Deckel	47	0,5
Unterteil	85	1,1

*Wiederholungsprüfdruck
Für die Anordnung der Stutzen und Anbauteile ist der Grundriß maßgebend.

Flanschanschlußmaße nach DIN 28139 und Anordnung der Schraubenlöcher nach DIN 28150.

Lage der Kennzeichnung mit Hersteller-Nr.

Vorgeprüft als Druckbehälter nach der Druckbehälter-verordnung unter Vorprüf-Nr.
nach den entsprechenden Angaben in den vorgeprüften Unterlagen. Wegen der Gültigkeitsdauer wird auf TRB 511, Abschnitt 6.2, hingewiesen.

Emaillierung : RAS Glass weiß ; porenfrei
Anstrich : gestrahlt ; Reinheitsgrad Sa 2 1/2
Grundanstrich: Rostschutzgrundierung mit Zinkstaub auf Zweikomponentenbasis RAL 7040 (Seidengrau)

Belastungsfall II nach AD W10

Röngenprüfung : Rundnähte 2%
Längsnaht 2%
Stoßstellen 100%

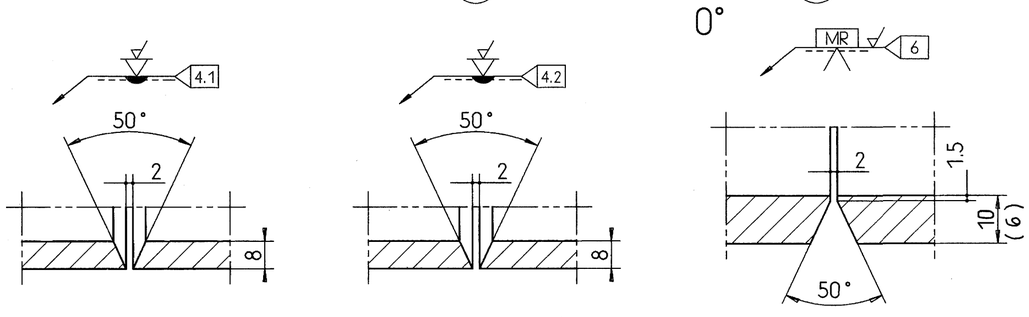

Herstell-Nr. 6 0 6508 6
Baujahr 1995 Norm
Leermasse 200 kg
Klammerschrauben: Behälter Typ M20-85 Anzahl 12
Handloch/Mannloch Typ M20-120 Anzahl 4
Eisen- und Hüttenwerke THALE AG Unternehmensbereich Behälter- und Apparatebau

	Behälter	Mantel	Rohre
zul. Betr.-Überdruck	6/-1 bar	- bar	- bar
zul. Betriebstemp.	-25 bis 150 °C	- bis - °C	- bis - °C
Inhalt	0,11 m³	- m³	- m³

Made in Germany

b	Steg v.40auf40	22.05.95	Nagel
a	lt. Kunde	27.03.95	Nagel
ÄZ	Mitteilung	Datum	Name

	Datum	Name
Bearb.	27.02.95	Nagel
Konstr.		
Technol.		
Schweißt.	04.04.95	
Standard.		

Halbzeug/Werkstoff:

Benennung: Behälter SZ-0,1-508 (Vorlage)

Klassifikator:

Zeichnungs-Nr.: 00 16 033 1 [1]

Ers. für:

Ers. durch:

Nichtangegebene Grenzabweichungen: DIN 28005 T2

CAD

Maßstab: 1:2,5 Bl. v. Bl.

Masse: ~200 kg

Eisen- und Hüttenwerke THALE AG Unternehmensbereich Behälter- und Apparatebau